NETOLEROVANÉ ROZMĚRY DLE ISO 2768 mK

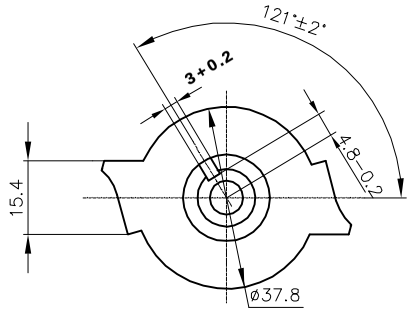

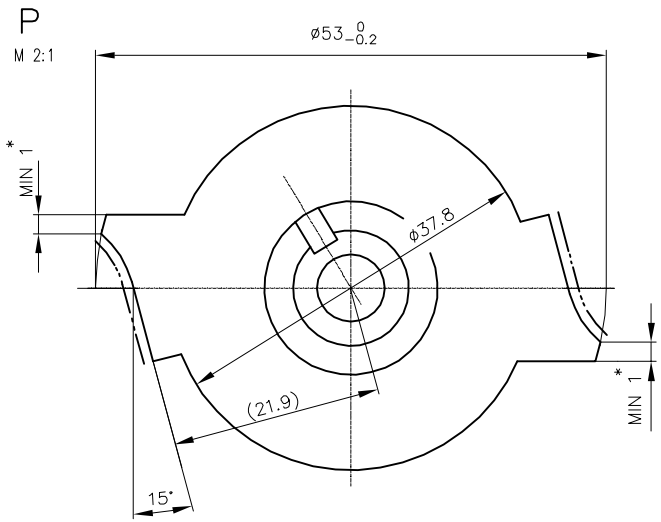

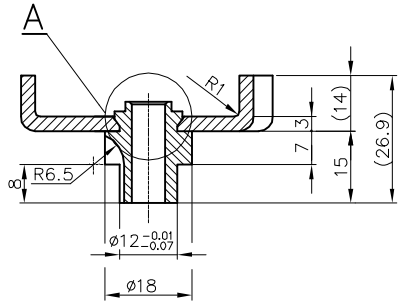

S
M 2:1

P

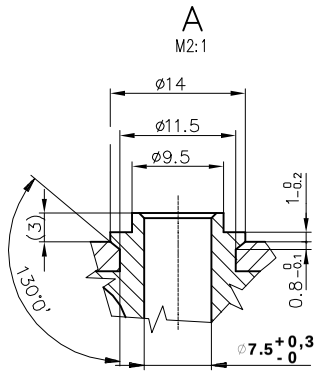

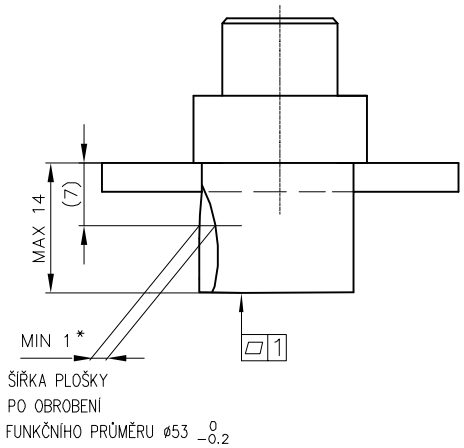

Materiál pouzdra 11 109

Materiál palce 11 301.21

PLOCHA S DOVOLENOU NEROVNOSTÍ ±0,3mm

Kusů	Název – rozměr	Jakost	Norma	Tř. odp.	Hmotnost kg	Povrch dm²	Číslo výkresu – podsestava	Pozice
Poznámka						Povrchová úprava	Fe–Zn 8–10	

Měřítko 1:1	Systém	AutoCAD 2000	Číslo kopie	Změna / Datum / Podpis / Index
	Kreslil	VAŠÍČEK		
	Schválil		Typ MZ 04	
	Dne	13.12.2000		

VAP KROMĚŘÍŽ
TEL./FAX 0634/254 28

Název výkresu: PALEC SESTAVENÝ

Nahrazuje v.č.

Číslo výkresu: M04 1002

Formát A 3

Počet listů

List