NETOLEROVANÉ ROZMĚRY DEL ISO 2768 mK

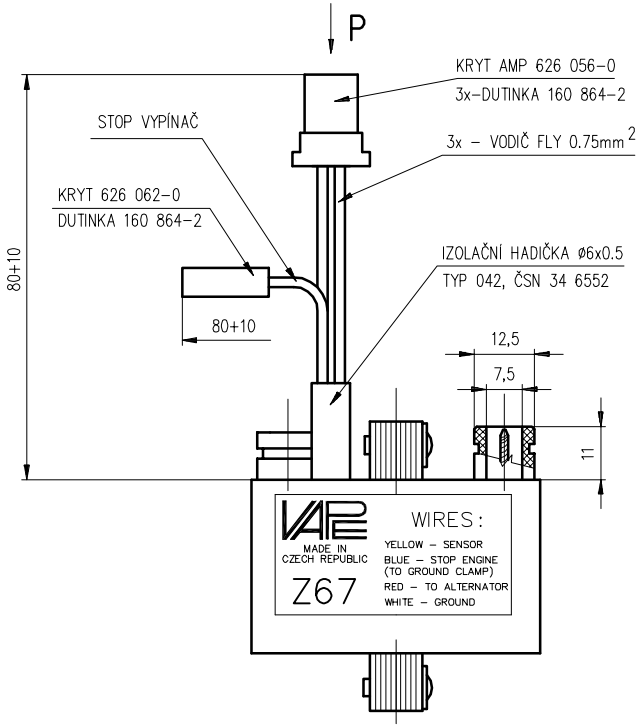

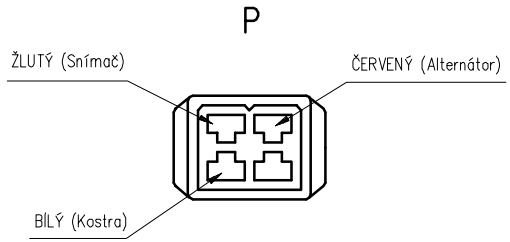

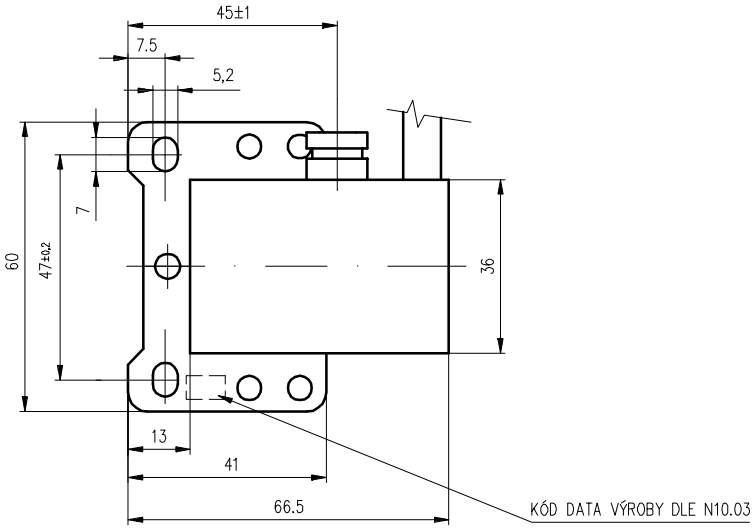

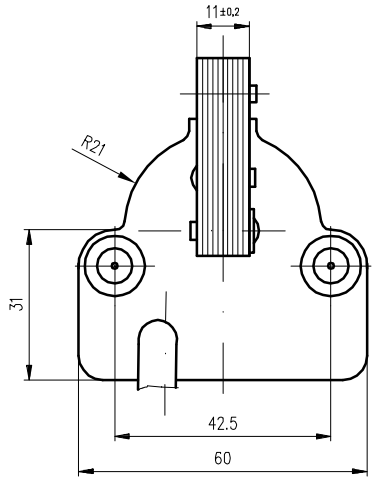

VÝSTUP V.N. KABELŮ Z V.N. KOMÍNKŮ ZAPALOVÁNÍ Z67 PŘEKRÝT PRYŽOVOU PŘEVLEČKOU JAWA č. 64066026

Kusů	Název – rozměr	Jakost	Norma	Tř. odp.	Hmotnost kg	Povrch dm²	Číslo výkresu – podsestava	Pozice
Poznámka						Povrchová úprava		

Měřítko 1:1	Systém	AutoCAD 2000		Číslo kopie	Změna / Datum / Podpis / Index
	Kreslil	VAŠÍČEK			
	Schválil		Typ Z67		
	Dne	13.7.2000			

VAP KROMĚŘÍŽ
TEL./FAX 0634/254 28

Název výkresu: ELEKTRONICKÝ SPÍNAČ

Nahrazuje v.č.

Číslo výkresu: A-Z67

Formát A 3

Počet listů

List