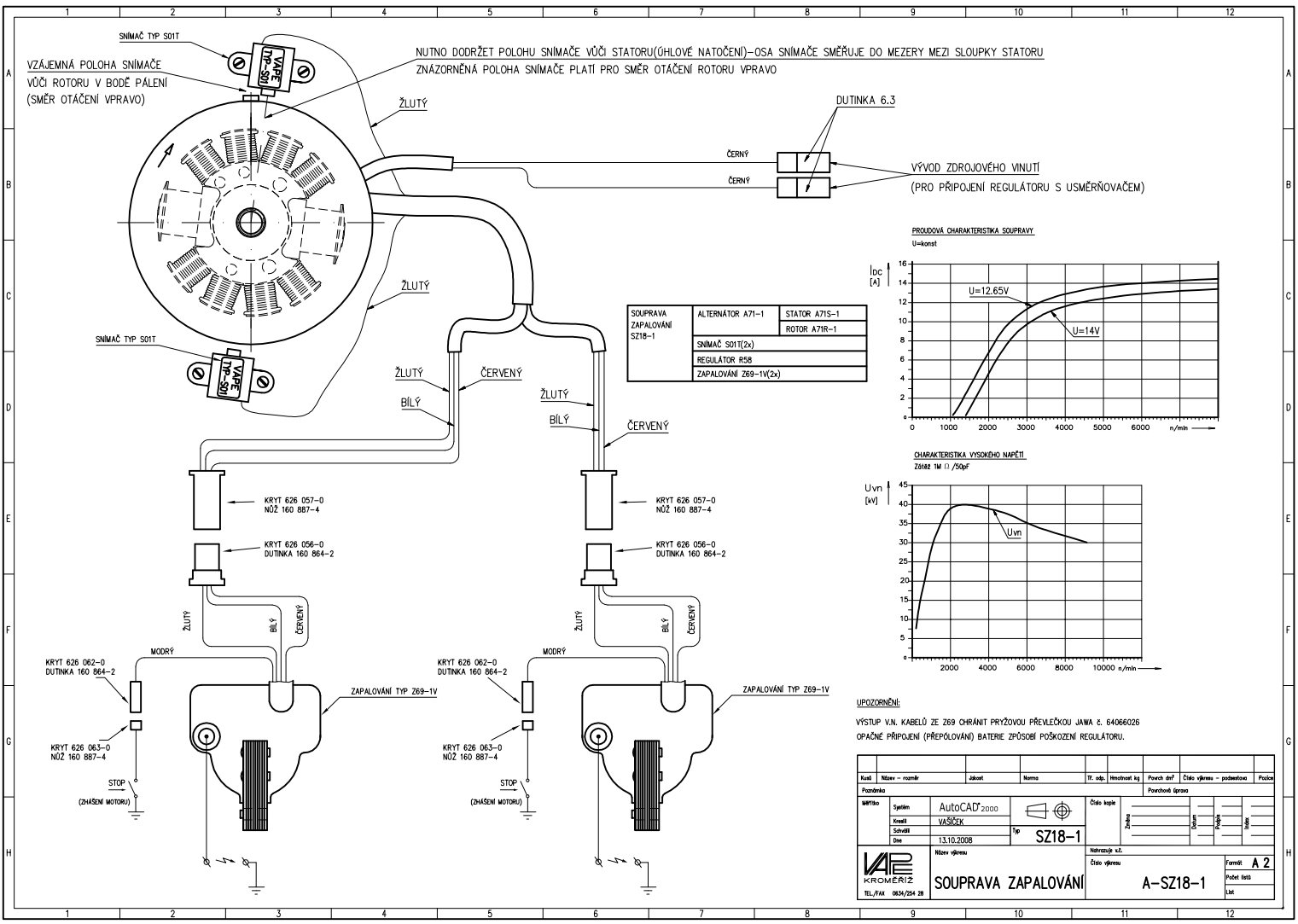
SNÍMAČ TYP S01T
VZÁJEMNÁ POLOHA SNÍMAČE VŮČI ROTORU V BODĚ PÁLENÍ (SMĚR OTÁČENÍ VPRAVO)
NUTNO DODRŽET POLOHU SNÍMAČE VŮČI STATORU(ÚHLOVÉ NATOČENÍ)–OSA SNÍMAČE SMĚŘUJE DO MEZERY MEZI SLOUPKY STATORU
ZNÁZORNĚNÁ POLOHA SNÍMAČE PLATÍ PRO SMĚR OTÁČENÍ ROTORU VPRAVO
ŽLUTÝ
DUTINKA 6.3
ČERNÝ
ČERNÝ
VÝVOD ZDROJOVÉHO VINUTÍ
(PRO PŘIPOJENÍ REGULÁTORU S USMĚRŇOVAČEM)
ŽLUTÝ
SNÍMAČ TYP S01T
ŽLUTÝ
ČERVENÝ
BÍLÝ
ŽLUTÝ
BÍLÝ
ČERVENÝ
KRYT 626 057–0
NŮŽ 160 887–4
KRYT 626 056–0
DUTINKA 160 864–2
ŽLUTÝ
BÍLÝ
ČERVENÝ
MODRÝ
KRYT 626 062–0
DUTINKA 160 864–2
KRYT 626 063–0
NŮŽ 160 887–4
STOP
(ZHÁŠENÍ MOTORU)
ZAPALOVÁNÍ TYP Z69–1V
SOUPRAVA ZAPALOVÁNÍ SZ18–1
ALTERNÁTOR A71–1
STATOR A71S–1
ROTOR A71R–1
SNÍMAČ S01T(2x)
REGULÁTOR R58
ZAPALOVÁNÍ Z69–1V(2x)
PROUDOVÁ CHARAKTERISTIKA SOUPRAVY
U=konst
Idc [A]
U=12.65V
U=14V
n/min
CHARAKTERISTIKA VYSOKÉHO NAPĚTÍ
Z6182 1M Ω /50pF
Uvn [kV]
Uvn
n/min
UPOZORNĚNÍ:
VÝSTUP V.N. KABELŮ ZE Z69 CHRÁNIT PRYŽOVOU PŘEVLEČKOU JAWA č. 64066026
OPAČNÉ PŘIPOJENÍ (PŘEPÓLOVÁNÍ) BATERIE ZPŮSOBÍ POŠKOZENÍ REGULÁTORU.
Kusů
Název – rozměr
Jakost
Norma
Tř. odp.
Hmotnost kg
Povrch dm²
Číslo výkresu – podsestava
Pozice
Poznámka
Povrchová úprava
Měřítko
Systém
AutoCAD 2000
Kreslil
VAŠÍČEK
Schválil
Dne
13.10.2008
Typ
SZ18–1
Číslo kopie
Změna
Datum
Podpis
Index
KROMĚŘÍŽ
TEL./FAX 0634/254 28
Název výkresu
SOUPRAVA ZAPALOVÁNÍ
Nahrazuje v.č.
Číslo výkresu
A–SZ18–1
Formát A 2
Počet listů
List

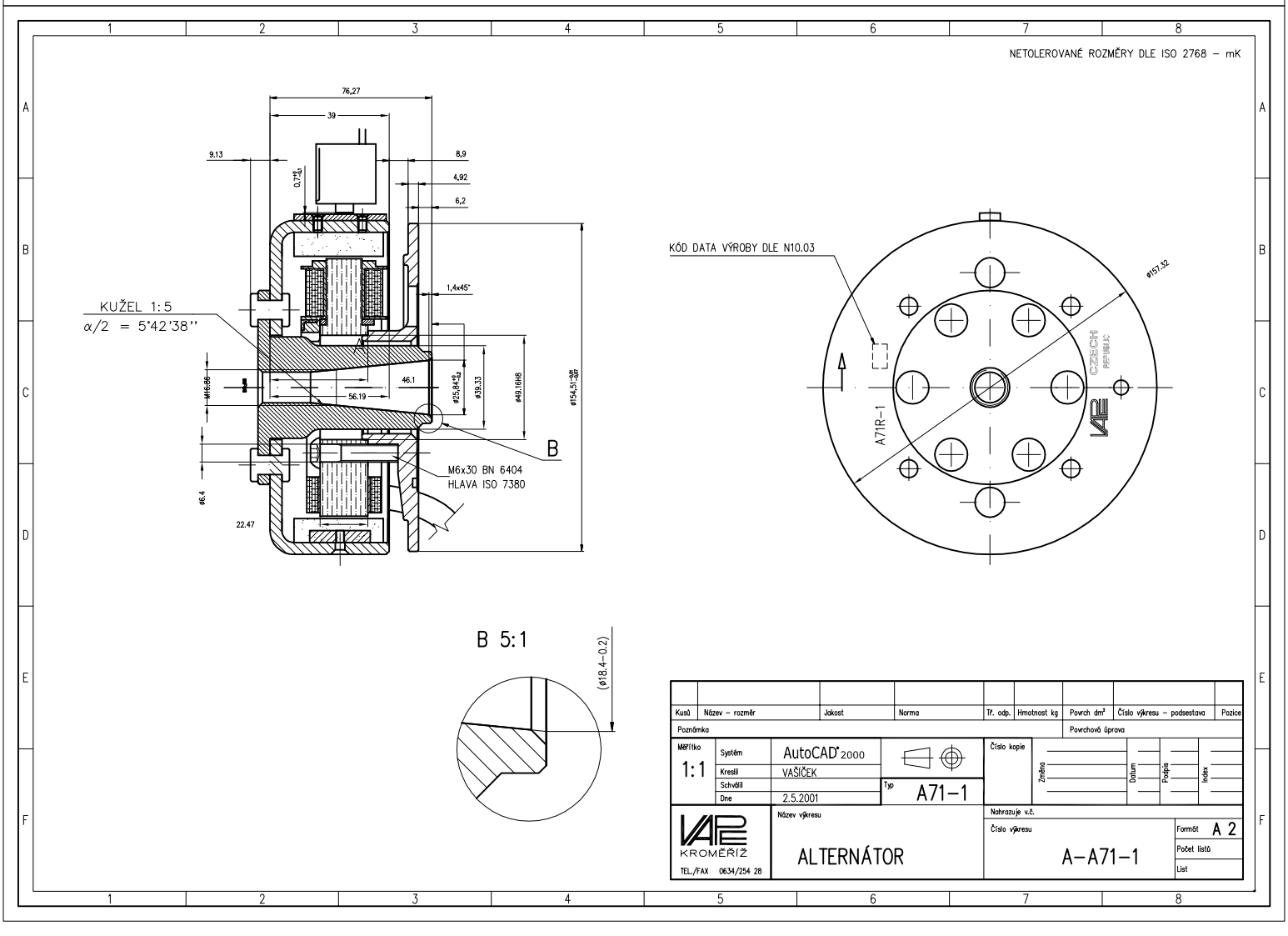
NETOLEROVANÉ ROZMĚRY DLE ISO 2768 – mK
76,27
39
9.13
8,9
4,92
6,2
1,4x45°
KUŽEL 1:5
α/2 = 5°42'38''
46.1
56.19
ø25,84
ø39.33
ø49.16H8
ø154.51
M6x30 BN 6404
HLAVA ISO 7380
B
ø6.4
22.47
KÓD DATA VÝROBY DLE N10.03
ø157.32
A71R–1
CZECH REPUBLIC
B 5:1
(ø18.4–0.2)
Kusů
Název – rozměr
Jakost
Norma
Tř. odp.
Hmotnost kg
Povrch dm²
Číslo výkresu – podsestava
Pozice
Poznámka
Povrchová úprava
Měřítko
1:1
Systém
AutoCAD 2000
Kreslil
VAŠÍČEK
Schválil
Dne
2.5.2001
Typ
A71–1
Číslo kopie
Změna
Datum
Podpis
Index
KROMĚŘÍŽ
TEL./FAX 0634/254 28
Název výkresu
ALTERNÁTOR
Nahrazuje v.č.
Číslo výkresu
A–A71–1
Formát A 2
Počet listů
List