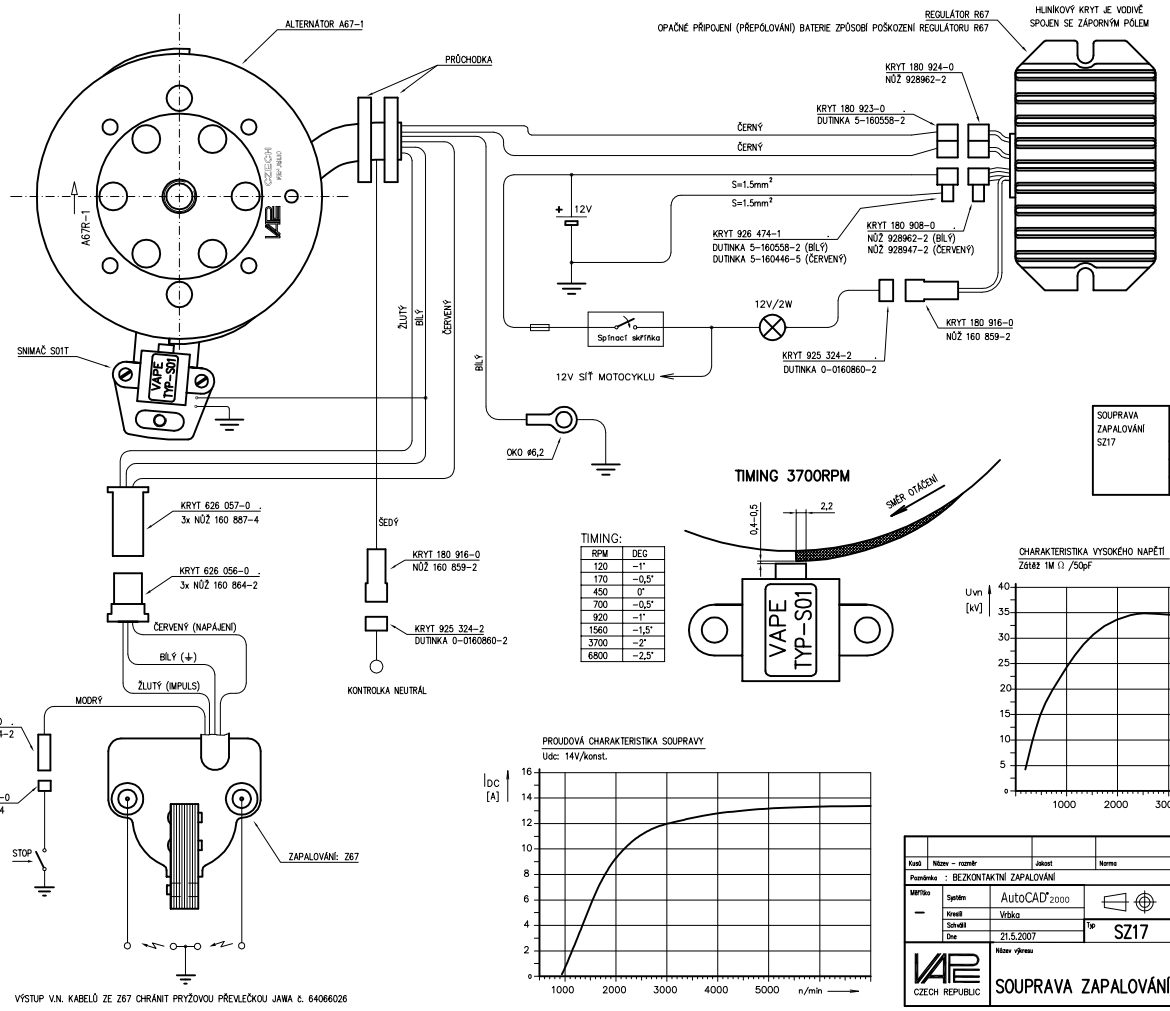

SOUPRAVA ZAPALOVÁNÍ SZ17	ALTERNÁTOR A67-1	STATOR A67S-1	
		ROTOR A67R-1	
	SNÍMAČ S01T		
	REGULÁTOR R67		
	ZAPALOVÁNÍ Z67		

Kusů	Název – rozměr	Jakost	Norma	Tř. odp.	Hmotnost kg	Povrch dm²	Číslo výkresu – podsestava	Pozice
Poznámka : BEZKONTAKTNÍ ZAPALOVÁNÍ						Povrchová úprava		

Měřítko: –
Systém: AutoCAD 2000
Kreslil: Vrbka
Schválil:
Dne: 21.5.2007
Typ: SZ17
Číslo kopie | Změna | Datum | Podpis | Index
CZECH REPUBLIC
Název výkresu: SOUPRAVA ZAPALOVÁNÍ
Nahrazuje v.č.
Číslo výkresu: A-SZ17
Formát: A 2
Počet listů
List

NETOLEROVANÉ ROZMĚRY DLE ISO 2768 – mK

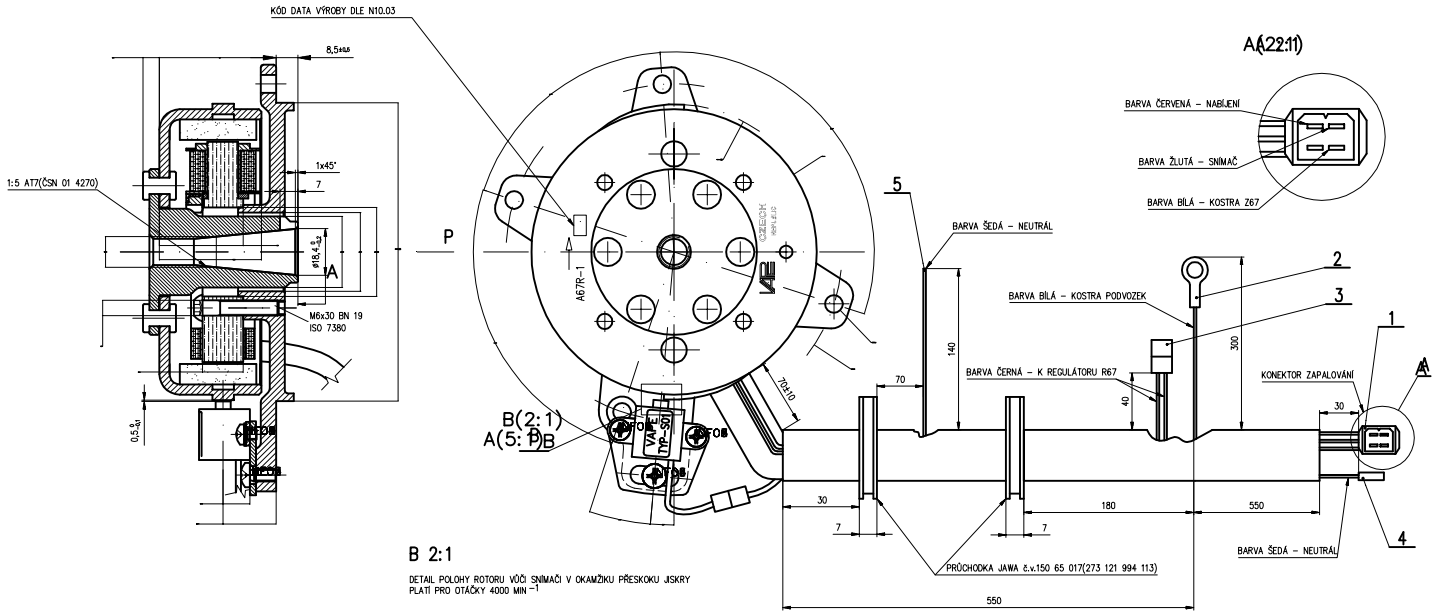

B 2:1

DETAIL POLOHY ROTORU VŮČI SNÍMAČI V OKAMŽIKU PŘESKOKU JISKRY
PLATÍ PRO OTÁČKY 4000 MIN $^{-1}$

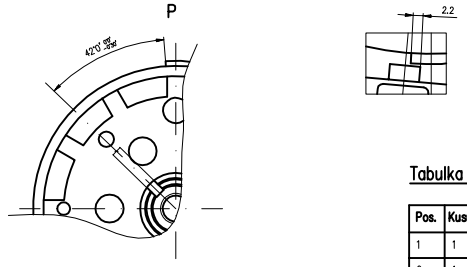

Tabulka použitých koncovek kabeláže

Pos.	Kusů	Koncovka
1	1	Kryt AMP 626 057-0 + 3xNůž AMP 2.8 160 887-4
2	1	Očko AMP ø6.2 160 108-2
3	1	Kryt AMP 180 923-0 + 2xDutinka AMP 6.3 5-160 558-2
4	1	Kryt AMP 180 916-0+Nůž AMP 6.3 160 859-2
5	1	Pocínováno v délce 6 mm

Kusů	Název – rozměr	Jakost	Norma	Tř. odp.	Hmotnost kg	Povrch dm²	Číslo výkresu – podsestava	Pozice
Poznámka						Povrchová úprava		

Měřítko: 1:1
Systém: AutoCAD 2000
Kreslil: VAŠÍČEK
Schválil:
Dne: 13.7.2000
Typ: A67-1
Číslo kopie | Změna | Datum | Podpis | Index
CZECH REPUBLIC
Název výkresu: ALTERNÁTOR
Nahrazuje v.č.
Číslo výkresu: A-A67-1.1
Formát: A 2
Počet listů
List