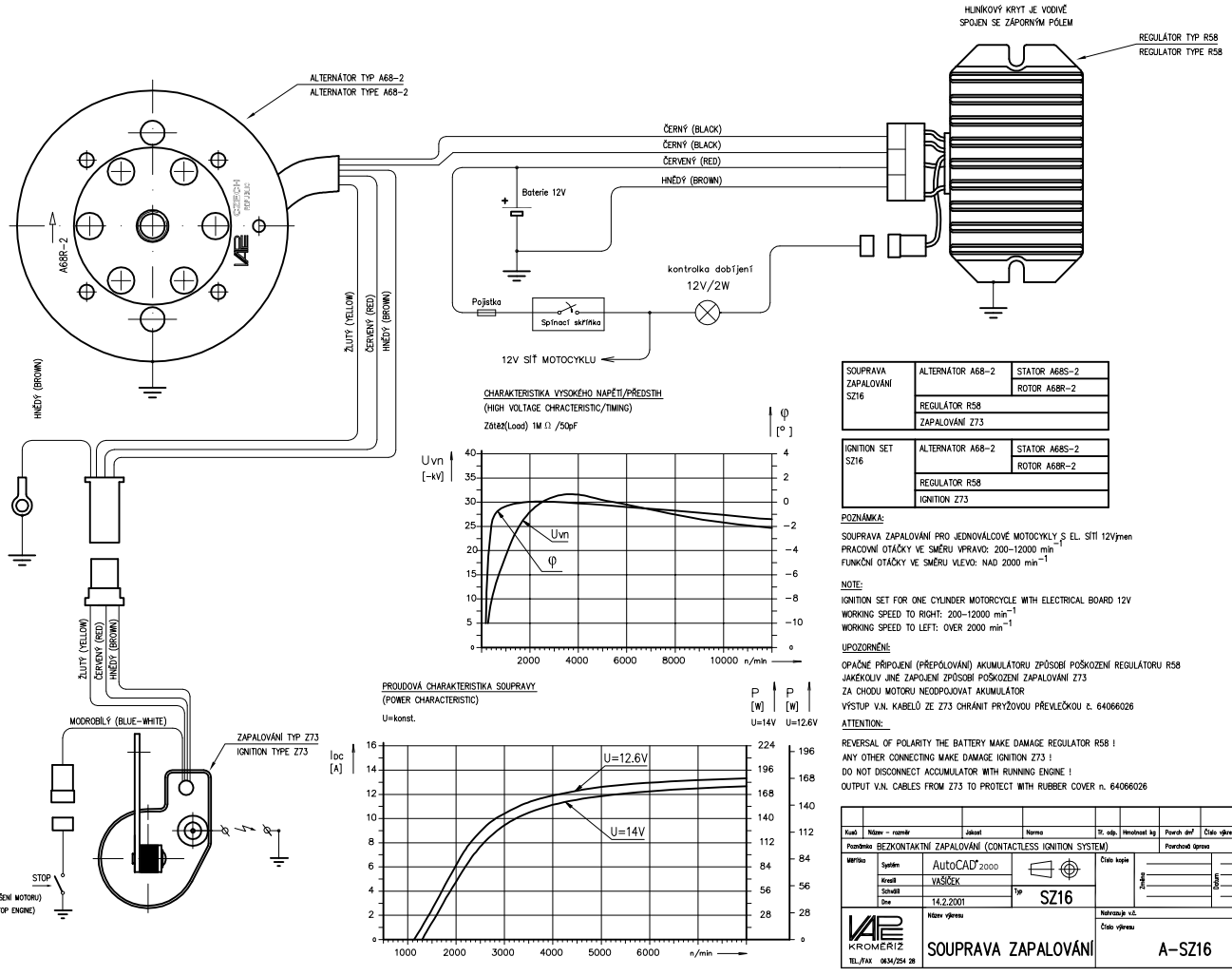

SOUPRAVA ZAPALOVÁNÍ SZ16	ALTERNÁTOR A68-2	STATOR A68S-2
		ROTOR A68R-2
	REGULÁTOR R58	
	ZAPALOVÁNÍ Z73	

IGNITION SET SZ16	ALTERNATOR A68-2	STATOR A68S-2
		ROTOR A68R-2
	REGULATOR R58	
	IGNITION Z73	

POZNÁMKA:

SOUPRAVA ZAPALOVÁNÍ PRO JEDNOVÁLCOVÉ MOTOCYKLY S EL. SÍTÍ 12V/men
PRACOVNÍ OTÁČKY VE SMĚRU VPRAVO: 200–12000 min^{-1}
FUNKČNÍ OTÁČKY VE SMĚRU VLEVO: NAD 2000 min^{-1}

NOTE:

IGNITION SET FOR ONE CYLINDER MOTORCYCLE WITH ELECTRICAL BOARD 12V
WORKING SPEED TO RIGHT: 200–12000 min^{-1}
WORKING SPEED TO LEFT: OVER 2000 min^{-1}

UPOZORNĚNÍ:

OPAČNÉ PŘIPOJENÍ (PŘEPÓLOVÁNÍ) AKUMULÁTORU ZPŮSOBÍ POŠKOZENÍ REGULÁTORU R58
JAKÉKOLIV JINÉ ZAPOJENÍ ZPŮSOBÍ POŠKOZENÍ ZAPALOVÁNÍ Z73
ZA CHODU MOTORU NEODPOJOVAT AKUMULÁTOR
VÝSTUP V.N. KABELŮ ZE Z73 CHRÁNIT PRYŽOVOU PŘEVLEČKOU č. 64066026

ATTENTION:

REVERSAL OF POLARITY THE BATTERY MAKE DAMAGE REGULATOR R58 !
ANY OTHER CONNECTING MAKE DAMAGE IGNITION Z73 !
DO NOT DISCONNECT ACCUMULATOR WITH RUNNING ENGINE !
OUTPUT V.N. CABLES FROM Z73 TO PROTECT WITH RUBBER COVER n. 64066026

Kusů	Název – rozměr	Jakost	Norma	Tř. odp.	Hmotnost kg	Povrch dm^2	Číslo výkresu – podsestava	Pozice
Poznámka	BEZKONTAKTNÍ ZAPALOVÁNÍ (CONTACTLESS IGNITION SYSTEM)					Povrchová úprava		

Měřítko | Systém: AutoCAD 2000 | Kreslil: VAŠÍČEK | Schválil | Dne: 14.2.2001 | Typ: SZ16 | Číslo kopie | Změna | Datum | Podpis | Index

KROMĚŘÍŽ TEL./FAX 0634/254 28

Název výkresu: SOUPRAVA ZAPALOVÁNÍ

Nahrazuje v.č.

Číslo výkresu: A-SZ16

Formát: A 2 | Počet listů | List

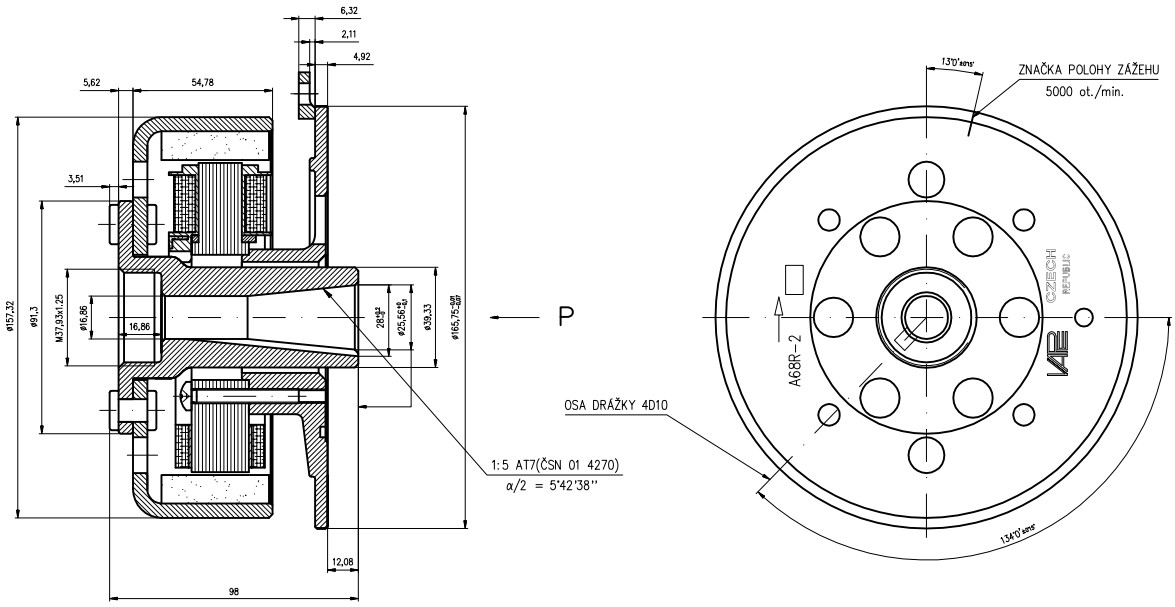

Kusů	Název – rozměr	Jakost	Norma	Tř. odp.	Hmotnost kg	Povrch dm^2	Číslo výkresu – podsestava	Pozice
Poznámka						Povrchová úprava		

Měřítko 1:1 | Systém: AutoCAD 2000 | Kreslil: VAŠÍČEK | Schválil | Dne: 16.2.2001 | Typ: A68-2 | Číslo kopie | Změna | Datum | Podpis | Index

KROMĚŘÍŽ TEL./FAX 0634/254 28

Název výkresu: ALTERNÁTOR

Nahrazuje v.č.

Číslo výkresu: A-A68-2

Formát: A 3 | Počet listů | List