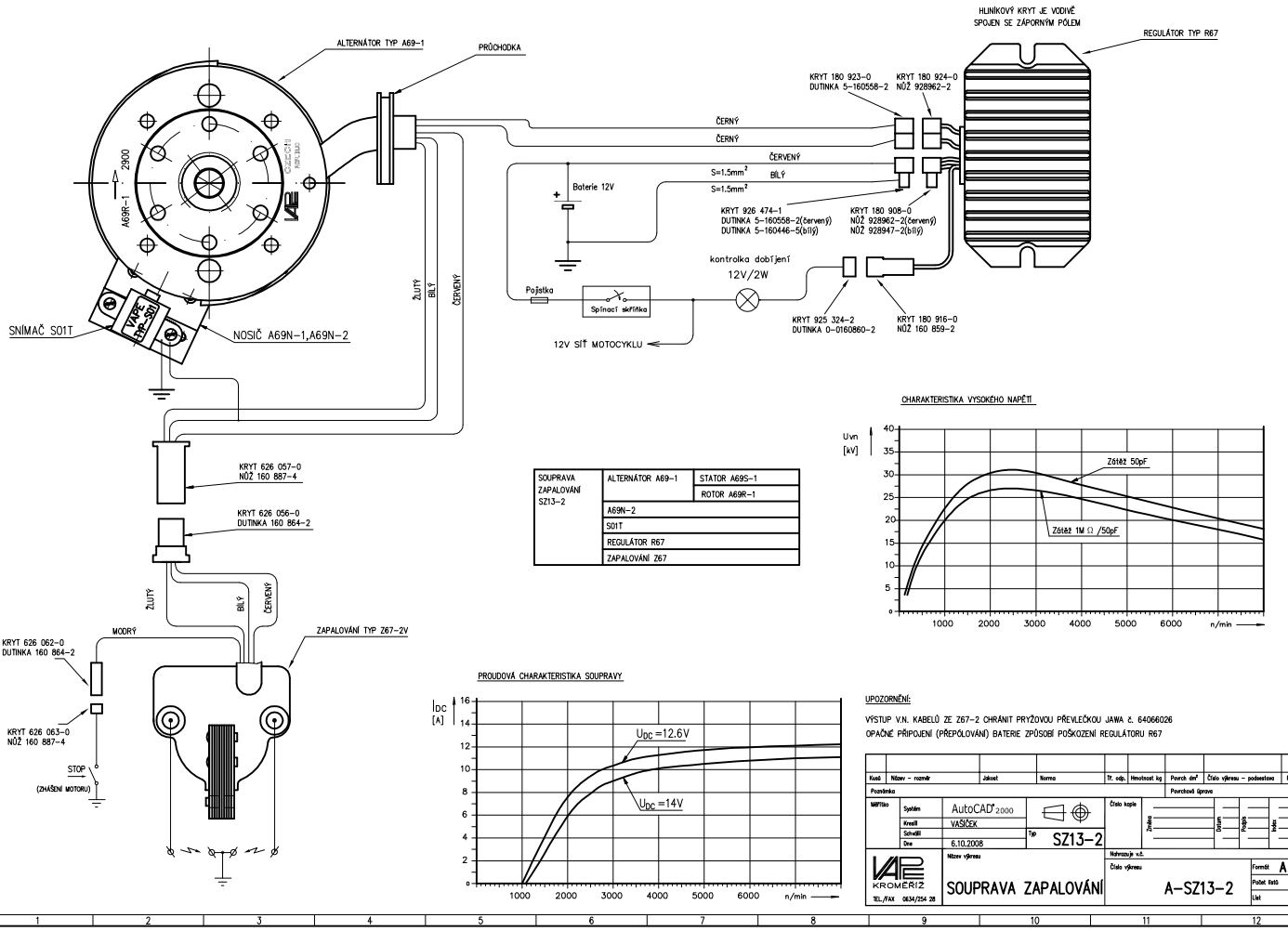

SOUPRAVA ZAPALOVÁNÍ SZ13-2	ALTERNÁTOR A69-1	STATOR A69S-1
		ROTOR A69R-1
	A69N-2	
	S01T	
	REGULÁTOR R67	
	ZAPALOVÁNÍ Z67	

UPOZORNĚNÍ:

VÝSTUP V.N. KABELŮ ZE Z67-2 CHRÁNIT PRYŽOVOU PŘEVLEČKOU JAWA č. 64066026

OPAČNÉ PŘIPOJENÍ (PŘEPÓLOVÁNÍ) BATERIE ZPŮSOBÍ POŠKOZENÍ REGULÁTORU R67

Kusů	Název – rozměr	Jakost	Norma	Tř. odp.	Hmotnost kg	Povrch dm²	Číslo výkresu – podsestava	Pozice
Poznámka						Povrchová úprava		

Měřítko	Systém	AutoCAD 2000	Číslo kopie	Změna	Datum	Podpis	Index
	Kreslil	VAŠÍČEK					
	Schválil		Typ SZ13-2				
	Dne	6.10.2008					

VAP KROMĚŘÍŽ TEL./FAX 0634/254 28

Název výkresu: SOUPRAVA ZAPALOVÁNÍ

Nahrazuje v.č.

Číslo výkresu: A-SZ13-2

Formát A 2 | Počet listů | List

NETOLEROVANÉ ROZMĚRY DLE ISO 2768 – mK

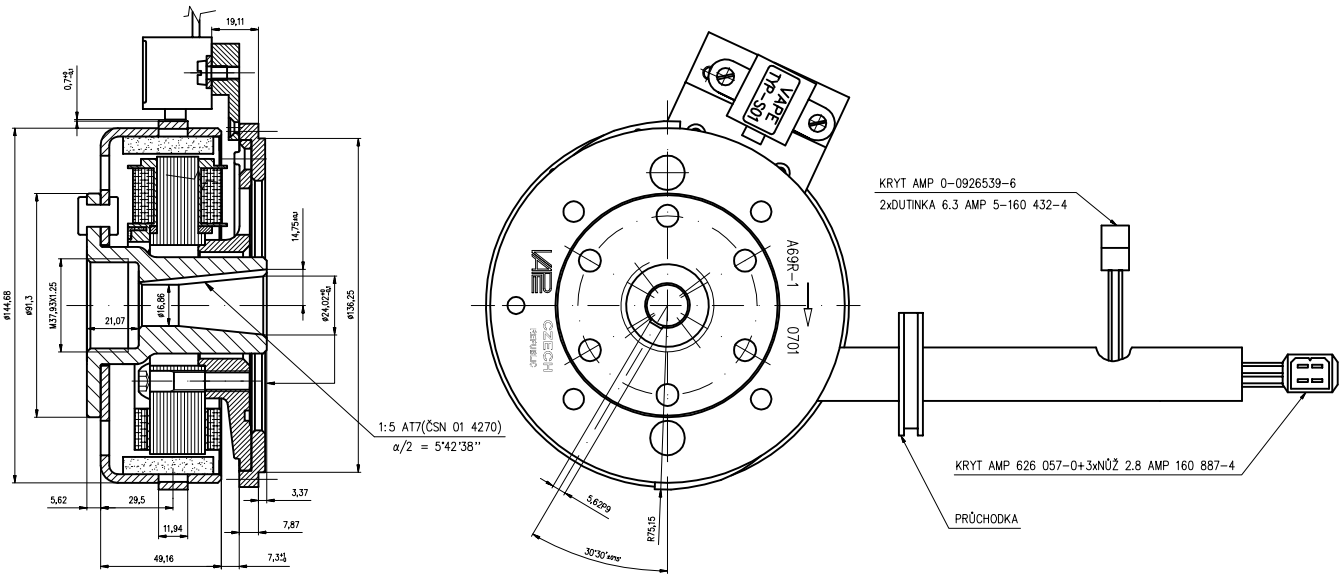

Kusů	Název – rozměr	Jakost	Norma	Tř. odp.	Hmotnost kg	Povrch dm²	Číslo výkresu – podsestava	Pozice
Poznámka						Povrchová úprava		

Měřítko	Systém	AutoCAD 2000	Číslo kopie	Změna	Datum	Podpis	Index
1:1	Kreslil	VAŠÍČEK					
	Schválil		Typ A69-1				
	Dne	12.2.2001					

VAP KROMĚŘÍŽ TEL./FAX 0634/254 28

Název výkresu: ALTERNÁTOR

Nahrazuje v.č.

Číslo výkresu: A-A69-1

Formát A 3 | Počet listů | List