NETOLEROVANÉ ROZMĚRY DEL ISO 2768 mK

HLINÍKOVÝ KRYT R67 JE VODIVĚ
SPOJEN SE ZÁPORNÝM PÓLEM

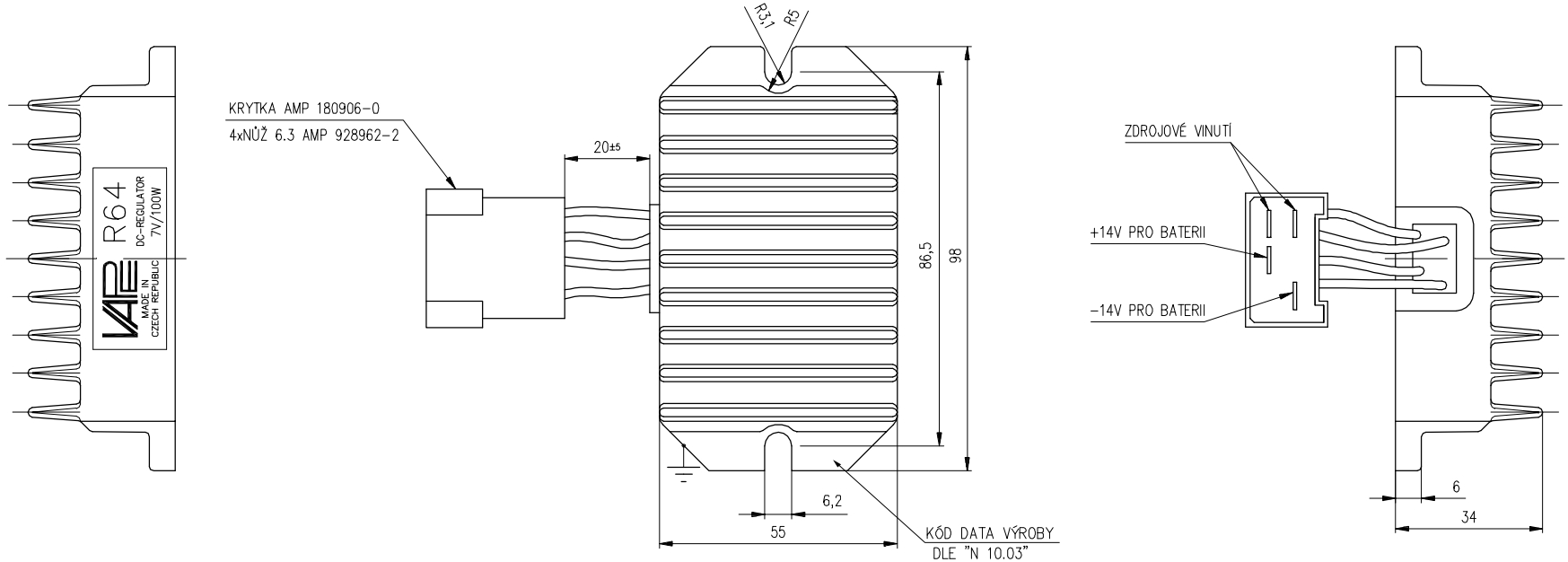

Kusů	Název – rozměr	Jakost	Norma	Tř. odp.	Hmotnost kg	Povrch dm²	Číslo výkresu – podsestava	Pozice
Poznámka						Povrchová úprava		

Měřítko 1:1	Systém	AutoCAD 2000		Číslo kopie
	Kreslil	VAŠÍČEK		Změna / Datum / Podpis / Index
	Schválil		Typ R64	
	Dne	19.2.2001		

VAE KROMĚŘÍŽ
TEL./FAX 0634/254 28

Název výkresu: REGULÁTOR NAPĚTÍ

Nahrazuje v.č.

Číslo výkresu: A-R64

Formát: A 3

Počet listů

List