NETOLEROVANÉ ROZMĚRY DLE ISO 2768 – mK

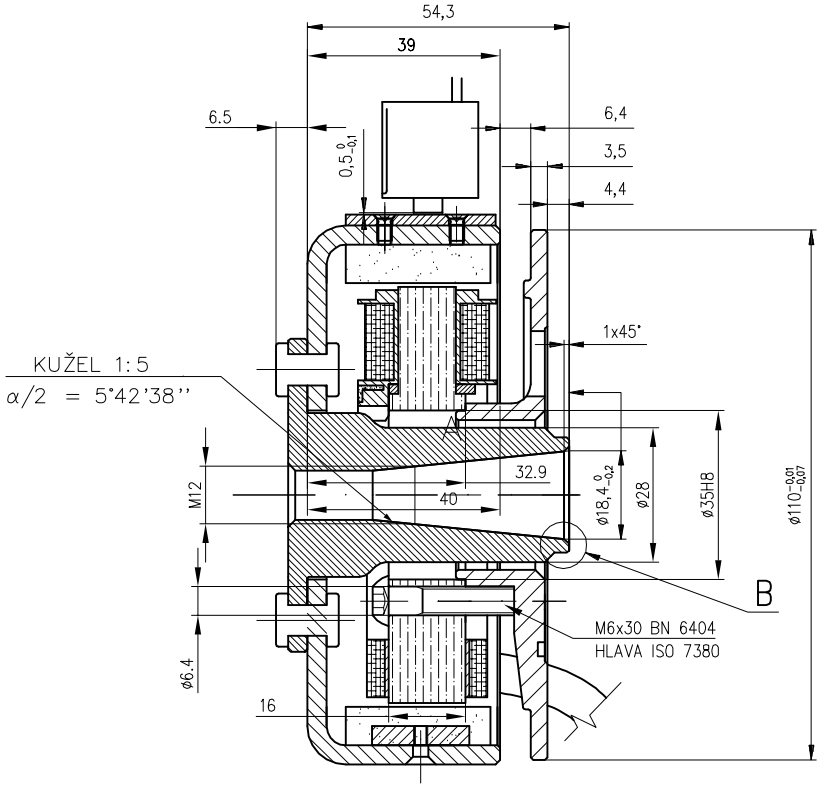

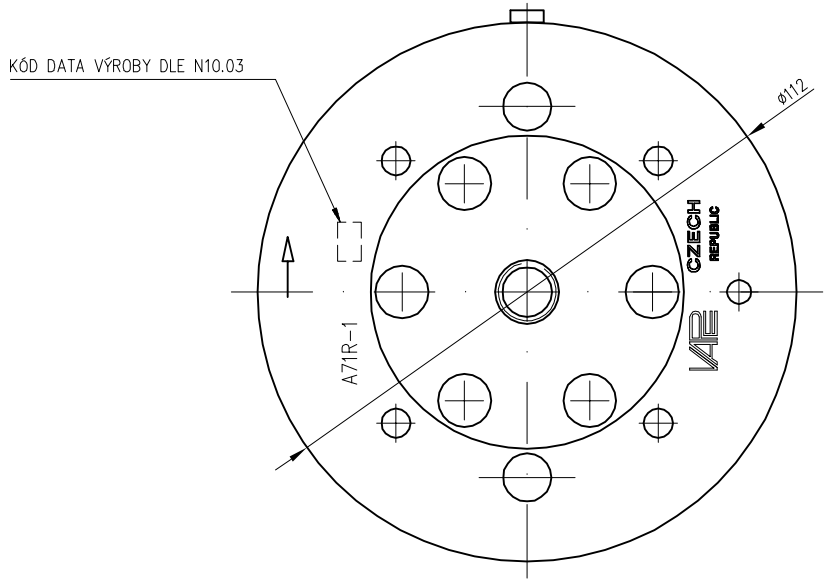

B 5:1

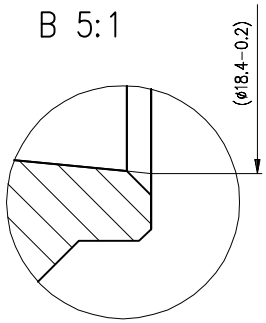

Kusů	Název – rozměr	Jakost	Norma	Tř. odp.	Hmotnost kg	Povrch dm²	Číslo výkresu – podsestava	Pozice
Poznámka						Povrchová úprava		

Měřítko 1:1	Systém	AutoCAD 2000		Číslo kopie	Změna / Datum / Popis / Index
	Kreslil	VAŠÍČEK			
	Schválil		Typ A71–1		
	Dne	2.5.2001			

VAE KROMĚŘÍŽ TEL./FAX 0634/254 28	Název výkresu ALTERNÁTOR	Nahrazuje v.č. / Číslo výkresu A–A71–1	Formát A 2 / Počet listů / List