NETOLEROVANÉ ROZMĚRY DLE ISO 2768 – mK

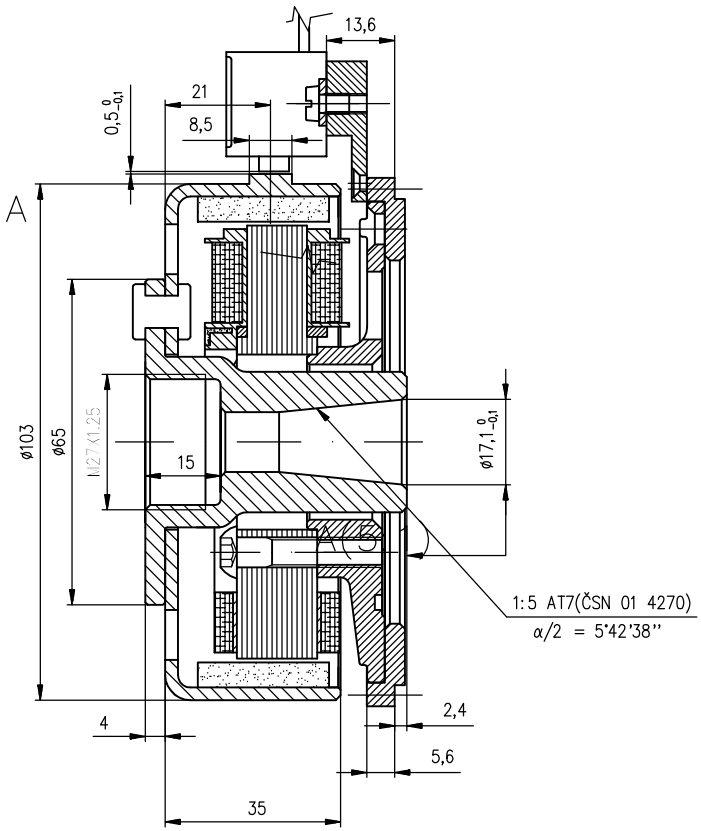

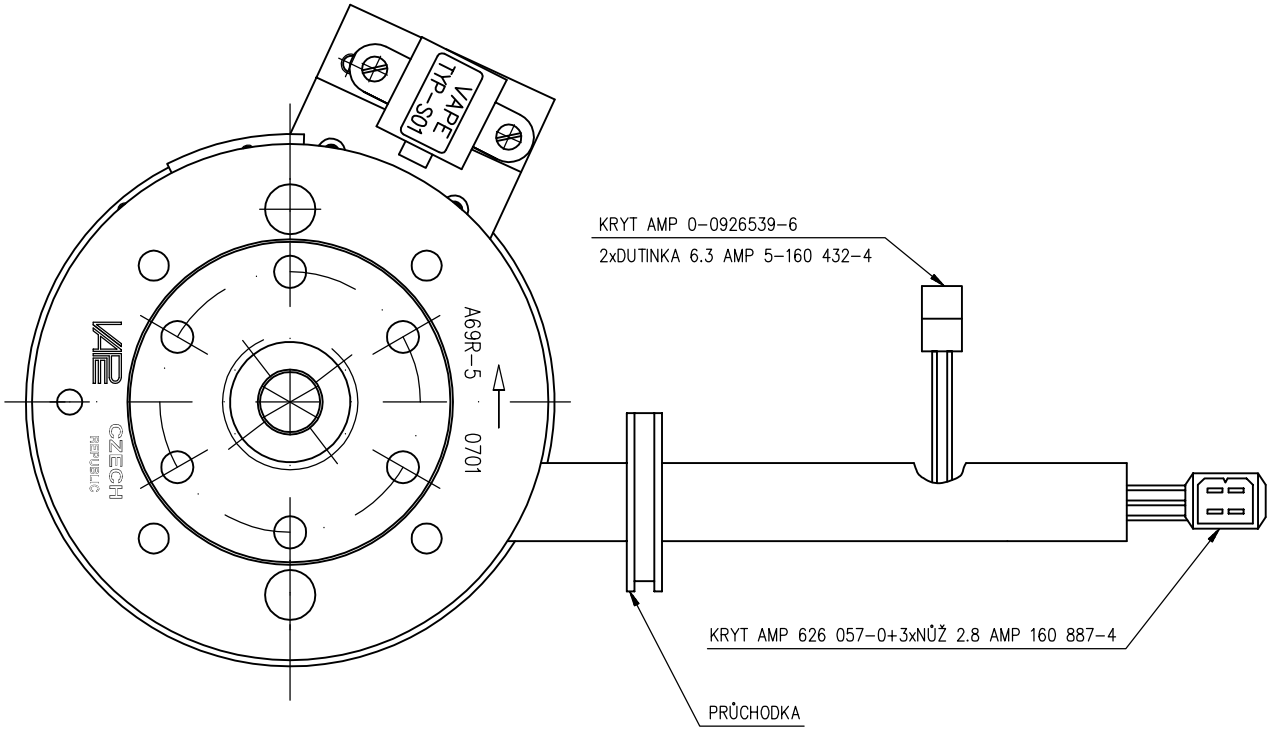

Kusů	Název – rozměr	Jakost	Norma	Tř. odp.	Hmotnost kg	Povrch dm²	Číslo výkresu – podsestava	Pozice
Poznámka						Povrchová úprava		

Měřítko 1:1	Systém	AutoCAD® 2000		Číslo kopie	Změna / Datum / Podpis / Index
	Kreslil	VAŠÍČEK			
	Schválil		Typ A69–5		
	Dne	14.8.2001			

VAPE KROMĚŘÍŽ TEL./FAX 0634/254 28	Název výkresu ALTERNÁTOR	Nahrazuje v.č. / Číslo výkresu A–A69–5	Formát A 3 / Počet listů / List