NETOLEROVANÉ ROZMĚRY DLE ISO 2768–mK

1.6

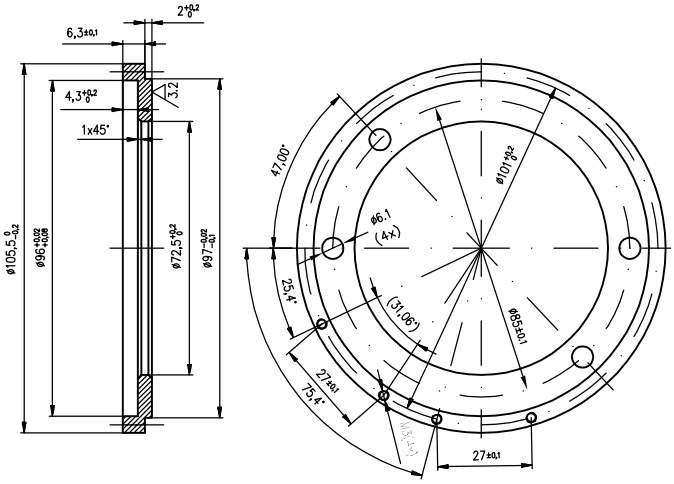

VŠECHNY HRANY SRAZIT 0.5x45°

Kusů	Název – rozměr	Jakost	Norma	Tř. odp.	Hmotnost kg	Povrch dm²	Číslo výkresu – podsestava	Pozice
		11...						

Poznámka — Povrchová úprava Zn 8–10

Měřítko 1:1 — Systém AutoCAD®2000 — Kreslil VAŠÍČEK — Schválil — Dne 18.9.2000 — Typ A69N–1 — Číslo kopie — Změna — Datum — Podpis — Index

VAP KROMĚŘÍŽ TEL./FAX 0634/254 28

Název výkresu: PŘÍRUBA NOSIČE — Nahrazuje v.č. — Číslo výkresu 4001 950.1 — Formát A 4 — Počet listů — List

NETOLEROVANÉ ROZMĚRY DLE ISO 2768 – mK

1.6

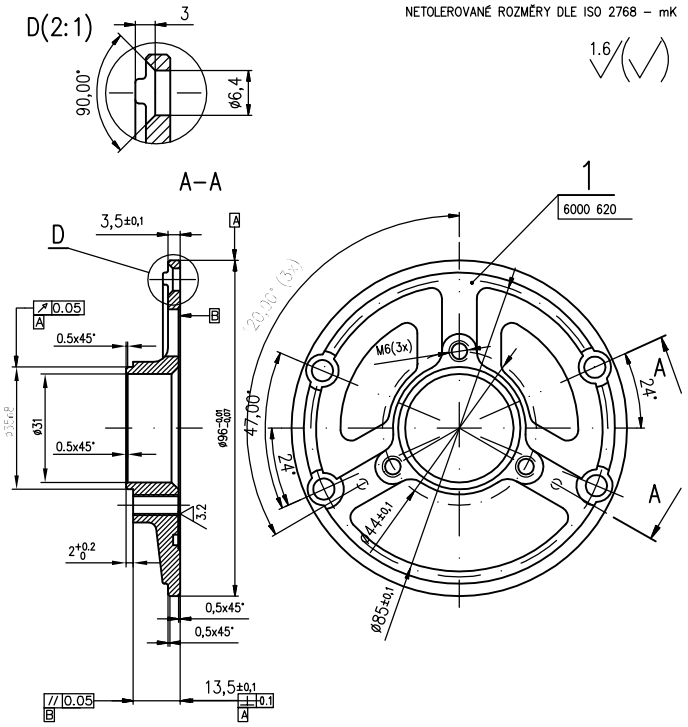

Kusů	Název – rozměr	Jakost	Norma	Tř. odp.	Hmotnost kg	Povrch dm²	Číslo výkresu – podsestava	Pozice

Poznámka — Povrchová úprava

Měřítko 1:1 — Systém AutoCAD®2000 — Kreslil VAŠÍČEK — Schválil — Dne 9.2.2001 — Typ A69N–1 — Číslo kopie — Změna — Datum — Podpis — Index

VAP KROMĚŘÍŽ TEL./FAX 0634/254 28

Název výkresu: NOSIČ STATORU OPRAC. — Nahrazuje v.č. — Číslo výkresu 4001 960 — Formát A 3 — Počet listů — List

NETOLEROVANÉ ROZMĚRY DLE ISO 2768–mK

3.2

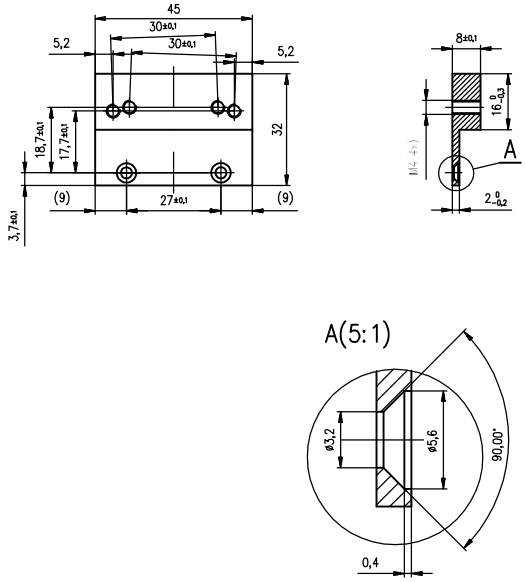

Kusů	Název – rozměr	Jakost	Norma	Tř. odp.	Hmotnost kg	Povrch dm²	Číslo výkresu – podsestava	Pozice
		11...						

Poznámka — Povrchová úprava Zn 8–10

Měřítko 1:1 — Systém AutoCAD®2000 — Kreslil VAŠÍČEK — Schválil — Dne 15.5.2001 — Typ A69N–1 — Číslo kopie — Změna — Datum — Podpis — Index

VAP KROMĚŘÍŽ TEL./FAX 0634/254 28

Název výkresu: DRŽÁK SNÍMAČE — Nahrazuje v.č. — Číslo výkresu 4002 020 — Formát A 4 — Počet listů — List