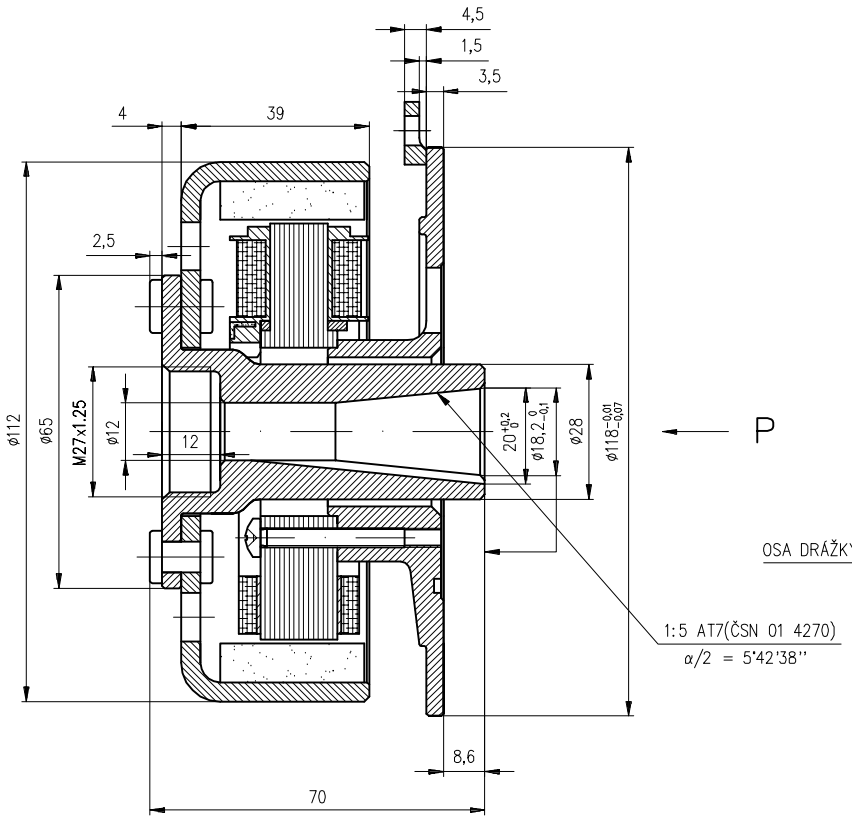

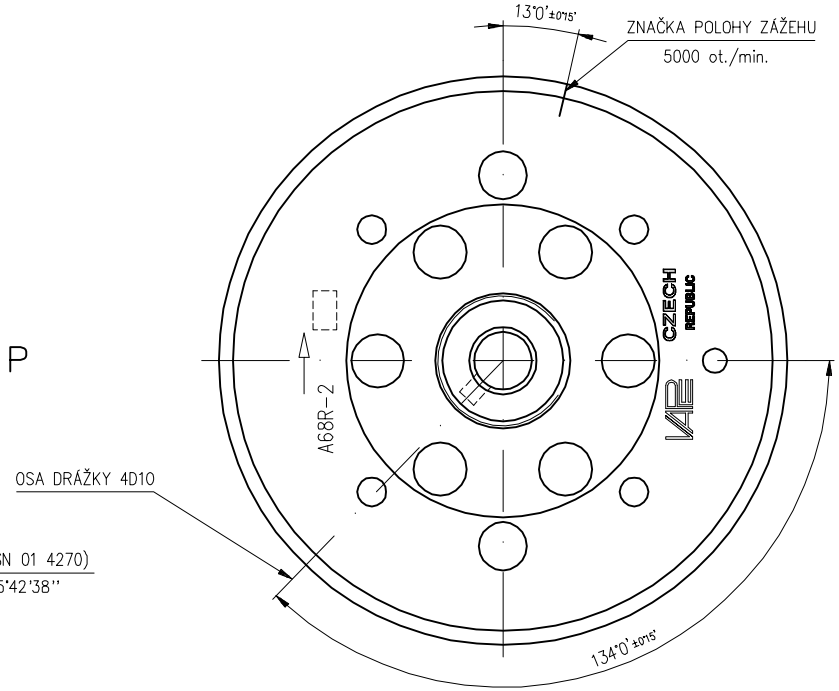

P

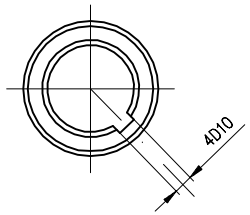

Kusů	Název – rozměr	Jakost	Norma	Tř. odp.	Hmotnost kg	Povrch dm²	Číslo výkresu – podsestava	Pozice
Poznámka						Povrchová úprava		

Měřítko 1:1	Systém	AutoCAD 2000		Číslo kopie
	Kreslil	VAŠÍČEK		
	Schválil		Typ A68-2	
	Dne	16.2.2001		

Změna | Datum | Podpis | Index

VAP KROMĚŘÍŽ
TEL./FAX 0634/254 28

Název výkresu: ALTERNÁTOR

Nahrazuje v.č.

Číslo výkresu: A-A68-2

Formát A 3

Počet listů

List